GROSCHOPP

Käfigläufer-Einbau-Motor
In Kugellagerung – Schutzart IP 00
Induction Motor-Skeleton
Ball Bearing – Protection Class IP 00
Moteurs asynchrone à incorporer
à roulements à billes – Protection IP 00

IEL 90 (ED2/EW2)

mit Fuß / Foot Mount
avec patte

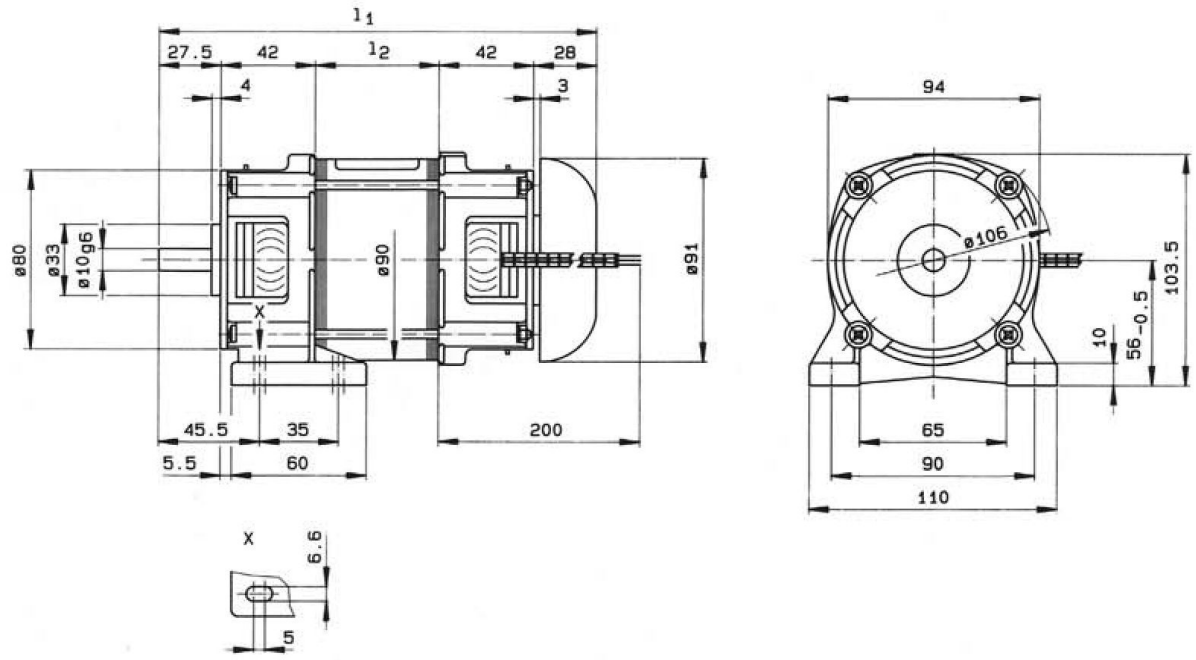

ohne Fuß / Face Mount
sans patte

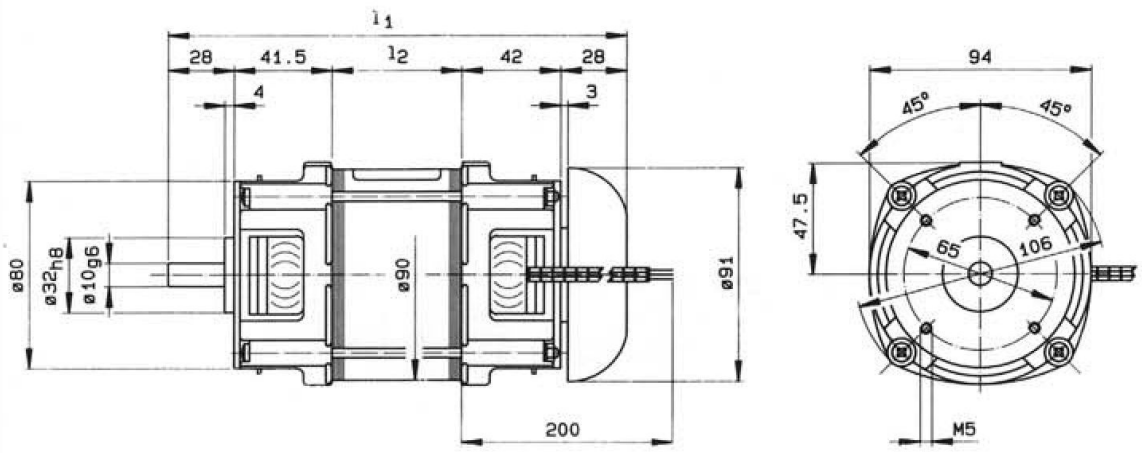

Typgröße/ Size	l_1	l_2
90-40	174,5	35
90-60	194,5	55
90-80	214,5	75

Maße ohne Toleranzangabe unverbindlich / Dimensions are in mm and are for reference only

	Typ/ Model	Drehzahl bei 50 Hz Speed min^{-1}	Nenn-Drehmoment Torque Ncm	Nenn-leistung Output Watt	Aufnahme Input Watt	CB µF	Gewicht/Weight kg	
							o. Fuß Face Mount	m. Fuß Foot Mount
Drehstrom-Motor Three-Phase-Motors 400/230 V AC	IEL 90-40	1300	62,4	85	190		2,5	2,7
		2700	84,9	240	425			
	IEL 90-60	1300	88,1	120	235		3,4	3,6
		2700	120	340	525			
	IEL 90-80	1300	124	170	295		4,3	4,5
		2700	148	420	600			
Einphasen Kondensator-Motor Single-Phase-Motors 230 V AC	IEL 90-40	1350	42,4	60	133	5	2,5	2,7
		2750	60,7	175	325	10		
	IEL 90-60	1350	63,6	90	195	8	3,4	3,6
		2750	86,8	250	400	16		
	IEL 90-80	1350	81,3	115	225	8	4,3	4,5
		2750	111	320	490	20		

Groschopp AG • Drives & More • Postfach 10 05 61, D-41705 Viersen
Telefon +49 (0) 21 62 374 - 0 Telefax +49 (0) 21 62 374 - 109 e-mail : info@groschopp.de Internet : www.groschopp.de